MLX GU10 dimmbar

GU10 / 8W / 24V / 36º / 4000K / white



GU10 LED-Spot für 24V-Systeme. 570 Lumen warmweiß, 36° Abstrahlwinkel. Dimmbar mit LOXONE. Hervorragende Farbwiedergabe CRI 96. Aluminium lackiert. 5 Jahre Garantie.

Product Number MLX100358.3
Weight 0.075kg

Product Description

Effiziente LED-Technologie für wohnliches Licht

Die MINALOX GU10 LED Lampe bietet eine energieeffiziente Beleuchtungslösung im kompakten Format. Als 24V-Version ist sie perfekt dimmbar und eignet sich ideal für die Integration in moderne Smart-Home-Systeme. Ihre warmweiße Lichtfarbe sorgt für eine angenehme Atmosphäre – egal ob im Wohnbereich oder in Akzentbeleuchtung.

Kompatibel mit LOXONE Steuerung

Mit einer **Leistung von 8 Watt** und **880 Lumen Lichtstrom** liefert die Lampe eine ausgewogene Helligkeit. Der **36° Abstrahlwinkel** ermöglicht eine gezielte Ausleuchtung, ideal für Spot-Anwendungen. Die **24V DC Eingangsspannung** erlaubt die direkte Ansteuerung über den **LOXONE RGBW Dimmer** – für volle Kontrolle über die Lichtintensität.

Starke Farbwiedergabe, robuste Bauweise

Mit einem **CRI-Wert von 96** gewährleistet die GU10 LED eine herausragende Farbdarstellung, die Farben realitätsgetreu erscheinen lässt. Das **lackierte Aluminiumgehäuse** sorgt für eine moderne Optik und schützt die Technik im Inneren. Fünf Jahre Garantie und die WEEE-konforme Entsorgung runden das Qualitätsversprechen ab.

Properties

warranty	5 years
Colour rendering index (CRI)	96
beam angle	36°
height	57.5 mm
Service life in hours	30,000
Brightness in lumens	880 lm
setting	GU10
Colour	white
diameter	50 millimetres
colour temperature	4000K
power	8W
input voltage	24V DC
Dimmable	Yes
Dimming Typ	PWM

More Images

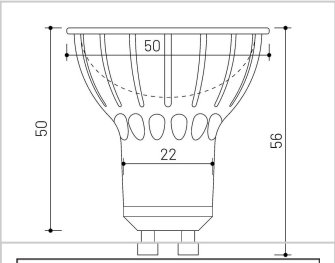

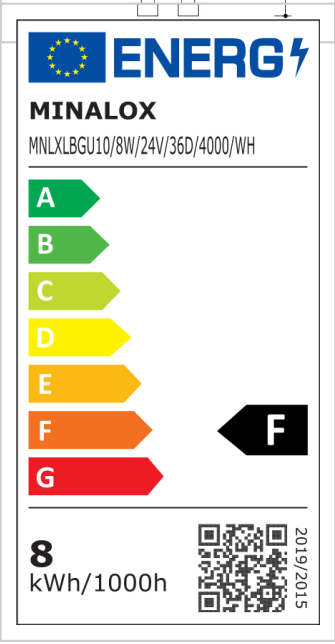





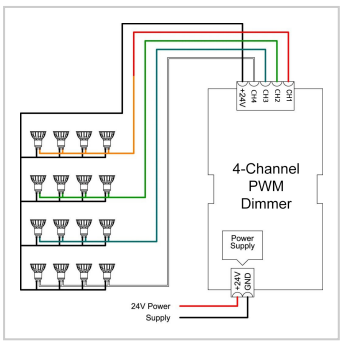

www.minalox.com
info@minalox.com

MINALOX GmbH
WEEE-Reg.-Nr. DE32458081

Hersteller
MINALOX s.r.o. | Malé Leváre 520
908 74 Malé Leváre | Slovakia