MLX GU10 dimmbar

GU10 / 8W / 24V / 60º / 1800K / darkgrey



Leistungsstarke 8W GU10 LED mit 1800K, 60° Abstrahlung, CRI 96, dimmbar und kompatibel mit allen gängigen Smart-Home-Systemen, wie z.B. Loxone – ideal für effiziente Beleuchtung.

Product Number MLX100370.1
Weight 0.074kg

Product Description

Vielseitige LED-Spots für warmweißes Licht

Die MINALOX GU10 LED Lampe mit 1800 - 4500K Farbtemperatur sorgt für angenehmes, warmweißes Licht – ideal für Wohnräume, Gastronomie oder Akzentbeleuchtung. Dank kompakter Bauform und effizienter Technik ist sie die zeitgemäße Alternative zur klassischen Halogenlampe.

Optimiert für dein 24V Smart Home

Mit **8 Watt Leistung** und einem Lichtstrom von **530 Lumen** liefert die Lampe eine kraftvolle, gleichmäßige Ausleuchtung. Die **24V DC Eingangsspannung** ermöglicht die direkte Integration in LOXONE-Systeme, insbesondere mit dem RGBW Dimmer. Der **60° Abstrahlwinkel** sorgt für breite Lichtverteilung – ideal für größere Flächen.

Hohe Lichtqualität in robuster Ausführung

Mit einem exzellenten **CRI-Wert von 96** garantiert die GU10 LED eine realistische Farbdarstellung. Das **lackierte Aluminiumgehäuse** steht für Stabilität und ein modernes Erscheinungsbild. Ergänzt durch eine **5-jährige Garantie** und die umweltgerechte Entsorgung nach WEEE ist sie eine nachhaltige Wahl für dein Lichtkonzept.

Properties

warranty	5 years
Colour rendering index (CRI)	96
beam angle	60
Brightness in lumens	530 lm
height	57.5 mm
Service life in hours	30,000
setting	GU10
Colour	dark grey
diameter	50 millimetres
colour temperature	1800K
power	8W
input voltage	24V DC
Dimmable	Yes
Dimming Typ	PWM

More Images





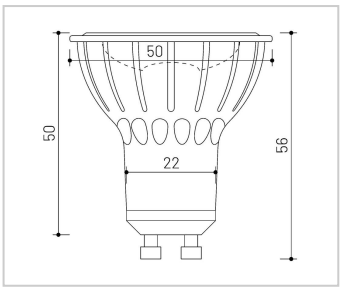

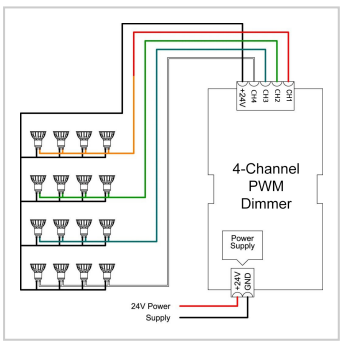

www.minalox.com
info@minalox.com

MINALOX GmbH
WEEE-Reg.-Nr. DE32458081

Hersteller
MINALOX s.r.o. | Malé Leváre 520
908 74 Malé Leváre | Slovakia