MLX Aufbauspot D75

8W / 24V / 30° / 1800-4500K / weiß



Intelligenter Aufbauspot Ø75mm mit variabler Farbtemperatur 2000-6000K. 614 Lumen, HCL-fähig. LOXONE, KNX, DALI kompatibel. PWM-dimmbar. Aluminium 115mm hoch. 5J Garantie.

Product Number MLX100270.4
Weight 0.225kg

Product Description

Intelligente Lichtsteuerung mit HCL-Unterstützung

Der MINALOX Aufbauspot vereint hochwertige LED-Technik mit intelligenter Steuerung. Dank **dimmbarer 24V-Ausführung** und einem breiten **Lichtspektrum von 2000K bis 6000K** lässt sich das Licht optimal an den Tagesverlauf und den natürlichen Biorhythmus anpassen – perfekt für **Human Centric Lighting (HCL) Konzepte**.

Vielseitig steuerbar mit PWM, KNX oder DALI

Die **8 Watt Leistung** und Lichtströme von bis zu **614 Lumen** sorgen für eine kraftvolle und zugleich anpassbare Beleuchtung. Der Aufbauspot ist kompatibel mit **LOXONE PWM-Dimmern** sowie anderen Systemen wie **KNX** oder **DALI** – für maximale Flexibilität in der Lichtsteuerung.

Robuste Qualität mit exzellenter Farbwiedergabe

Das **Aluminiumgehäuse** mit **Ø75 mm** Durchmesser und **115 mm Höhe** sorgt für Stabilität und modernes Design.

Properties

IP	IP20 - touch-proof
warranty	5 years
Colour rendering index (CRI)	95
Service life in hours	30,000
beam angle	30
height	115 mm
Brightness in lumens	480 lm
Colour	white
diameter	75 millimetres
colour temperature	1800–4500K
power	8W
input voltage	24V DC
Dimmable	Yes
Dimming Typ	PWM

More Images

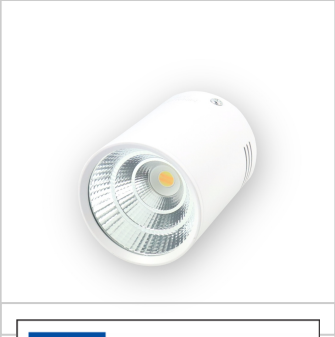





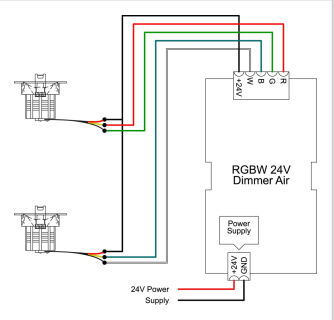
+24V
W
B
G
R
RGBW 24V
Dimmer Air
Power
Supply
24V
GND
24V Power
Supply

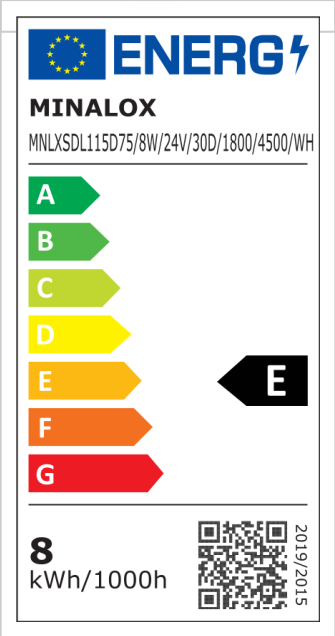
ENERG
MINALOX
MNLXSDL115D75/8W/24V/30D/1800/4500/WH
A
B
C
D
E
F
G
E
8
kWh/1000h
2019/2015