MLX LED Back Downlight

D85 / 16W / 24V / 60° / back / 1800-4500K / black



Zurückgesetzter Einbaustrahler Ø86mm, schwenkbar. Einstellbare Farbtemperatur 1800-4500K, blendfreies Licht. LOXONE-kompatibel. Flache Bauweise 68mm. 5J Garantie.

Product Number MLX100434.2
Weight 0.34kg

Product Description

Dezenter Einbaustrahler für blendfreie Lichtakzente

Das MLX LED Back Downlight D85 überzeugt durch seine zurückgesetzte Bauweise, die Blendung minimiert und für besonders angenehmes Licht sorgt. Mit **86 mm Durchmesser** und schwenkbarer Konstruktion lässt sich das Licht gezielt ausrichten. Das hochwertige **Aluminium-Acrylglas-Gehäuse in Weiß** fügt sich dezent in jede Deckengestaltung ein und schafft eine moderne, professionelle Optik.

Flexible Lichtsteuerung für jede Situation

Mit **16 W Leistung** (8 W warmweiß und 8 W kaltweiß) liefert der Strahler **970 Lumen kombiniertem Lichtstrom** bei einem breiten **60° Abstrahlwinkel** für gleichmäßige Raumausleuchtung. Die **variable Farbtemperatur von 1800 bis 4500 Kelvin** passt sich jeder Tageszeit und Stimmung an. Dank **24V DC Eingangsspannung** und **PWM-Dimmung** lässt sich das Downlight nahtlos in Smart Home Systeme integrieren und präzise steuern.

Professionelle Lichtqualität für anspruchsvolle Projekte

Die herausragende **Farbwiedergabe mit CRI 94** garantiert natürliche Lichtwirkung und authentische Farbdarstellung. Mit nur **68 mm Einbautiefe** eignet sich der Strahler auch für flache Deckenkonstruktionen. Die **IP20 Schutzart**, **50.000 Stunden Lebensdauer** und **5 Jahre Garantie** machen ihn zur verlässlichen Lösung für professionelle Installationen, auf die Sie langfristig bauen können.

Properties

type	zurückgesetzt
Schwenkbar	Ja
IP	IP20 - touch-proof
warranty	5 years
beam angle	60
Service life in hours	50,000
frequency range	100–20,000 Hz
Colour rendering index (CRI)	typ. 94
height	68mm
Brightness in lumens	970lm (kombi), 320lm (ww), 540lm (cw)
Material	Aluminium / Acrylglas
Colour	Black
diameter	86mm
colour temperature	1800–4500K
power	16W (8W + 8W)
input voltage	24V DC
Dimmable	Yes
Form	around
Dimming Typ	PWM

More Images









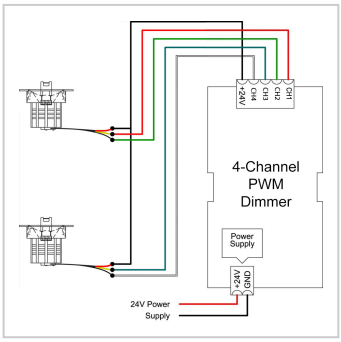
4-Channel
PWM
Dimmer
Power Supply
24V Power Supply

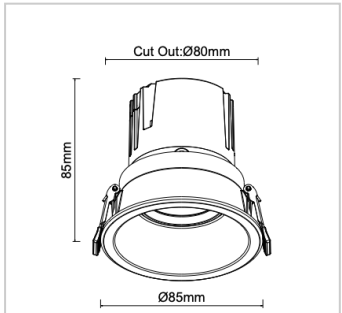
Cut Out:Ø80mm
85mm
Ø85mm

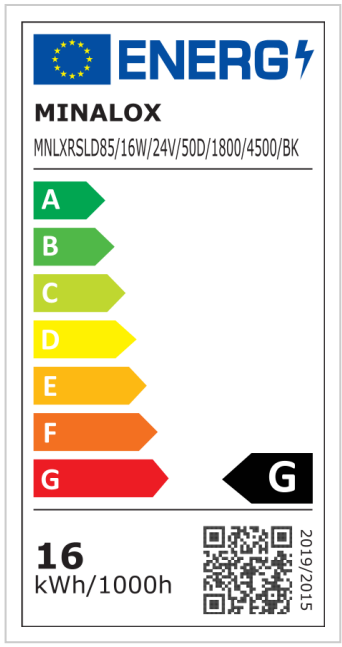
ENERG
MINALOX
MNLXRSLD85/16W/24V/50D/1800/4500/BK
A
B
C
D
E
F
G
G
16
kWh/1000h
2019/2015