minaSPOT SHADE D60

6WB / 24V / 38° / 1800-4500K / black



Kompakter 24 V LED-Einbauspot mit Wabenraster, 6 W WELL BALANCED und Dualweiß von 1800–4500 K. Ø 60 mm, Höhe 43 mm.

Product Number MLX100457.2

Product Description

Dezente Lichtakzente mit weniger seitlicher Blendung

Ob über einer Kommode, entlang des Flurs oder als Teil der Beleuchtung im Wohnraum: Der minaSPOT SHADE D60 setzt Licht gezielt ein. Die Linse sitzt tiefer im Gehäuse. Zusammen mit dem schwarzen Wabenraster schirmt sie die leuchtende Fläche bei seitlichem Blick ab. Das ist besonders angenehm dort, wo Sie die Decke häufig aus einer sitzenden Position sehen, etwa vom Sofa aus.

Vom warmen Abendlicht bis zum klaren Licht für den Alltag

Mit Dualweiß wählen Sie die Lichtfarbe zwischen besonders warmen 1800 K und neutralweißen 4500 K. Dank WELL BALANCED steht die Nennleistung von 6 W auch zur Verfügung, wenn nur der warmweiße oder der kaltweiße Kanal angesteuert wird. Im Mischbetrieb regelt die Leuchte die Gesamtleistung intern. Mit einer passenden Zweikanal-PWM-Steuerung stellen Sie Lichtfarbe und Helligkeit ein.

Ideal für LOXONE Smart Homes: Die Ansteuerung erfolgt beispielsweise über einen Loxone RGBW-Dimmer mit zwei getrennten PWM-Kanälen. Auch die Integration in KNX- und DALI-Systeme ist mit geeigneten PWM-Dimmaktoren bzw. Schnittstellen möglich.

Technische Eckdaten

- 6 W WELL BALANCED, 24 V DC, Zweikanal-PWM
- Farbtemperatur 1800–4500 K, Abstrahlwinkel 38°
- Lichtstrom ca. 290 lm warmweiß / 480 lm kaltweiß / 410 lm kombiniert
- Farbwiedergabe CRI 96,7 am Messpunkt bei 4500 K
- Außendurchmesser Ø 60 mm, Deckenausschnitt Ø 50 mm
- Gehäusehöhe 40 mm, zuzüglich 3 mm für den Kabelabgang
- Rahmen in Schwarz (RAL 9005) oder Weiß (RAL 9003)
- Wabenraster in Schwarz

Properties

type	zurückgesetzt, MULTI POWER, installation
Schwenkbar	Nein
Ausstattung	Wabenblende
IP	IP20 - touch-proof
warranty	5 years
Colour rendering index (CRI)	94
Service life in hours	50,000
beam angle	38°
frequency range	100–20,000 Hz
operating temperature	-20°C to 50°C
Material	Aluminium / Acrylglas
hole cut-out	50mm
Brightness in lumens	400lm (kombi), 290lm (ww), 480lm (cw)
height	43mm
Colour	Black (RAL 9005)
diameter	60 cm
colour temperature	1800–4500K
power	6W (6W + 6W) balanced
input voltage	24V DC
Dimmable	Yes
Form	around
Dimming Typ	PWM

More Images





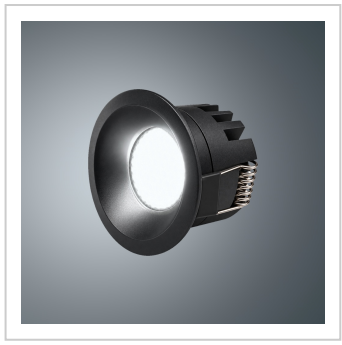



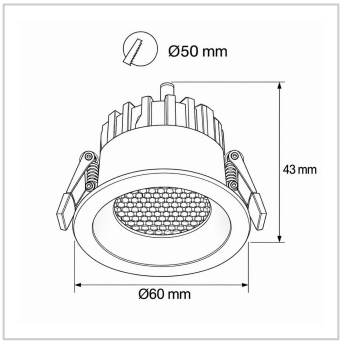

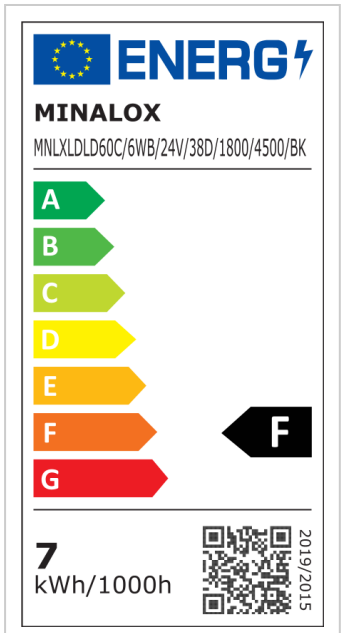

www.minalox.com
info@minalox.com

MINALOX GmbH
WEEE-Reg.-Nr. DE32458081

Hersteller
MINALOX s.r.o. | Malé Leváre 520
908 74 Malé Leváre | Slovakia