# minaSPOT SHADE D80

## 12WB / 24V / 38° / 1800-4500K / black



Kompakter 24 V LED-Einbauspot mit Wabenraster, 12 W WELL BALANCED und Dualweiß von 1800–4500 K. Bis zu ca. 1.100 lm, Ø 80 mm, Höhe 52mm.

**Product Number** MLX100457.4

## Product Description

### Mehr Licht pro Spot. Weniger direkte Sicht auf die Lichtquelle.

Der minaSPOT SHADE 80 eignet sich für Wohnräume, Flure und Bereiche, in denen Sie gezielt mehr Licht brauchen. Die zurückgesetzte Linse und das schwarze Wabenraster schirmen die leuchtende Fläche bei seitlichem Blick ab. Mit seinem Abstrahlwinkel von 38° richtet der Spot das Licht auf die Fläche darunter. In einer auf Raumhöhe und Möblierung abgestimmten Anordnung kann er auch die Grundbeleuchtung übernehmen.

#### Dualweiß mit 12 W WELL BALANCED

Von einem gemütlichen Abend im Wohnzimmer bis zur klaren Beleuchtung beim Aufräumen: Mit 1800 bis 4500 K wählen Sie die Lichtfarbe passend zur Situation. WELL BALANCED stellt die elektrische Nennleistung von 12 W auch bereit, wenn nur einer der beiden Weißkanäle aktiv ist. Im Mischbetrieb regelt die Leuchte die Gesamtleistung intern. Der Lichtstrom variiert mit der Lichtfarbe. Eine geeignete Zweikanal-PWM-Steuerung regelt Lichtfarbe und Helligkeit bei 24 V DC.

#### Zwei Größen für ein einheitliches Deckenbild

Kombinieren Sie den SHADE 80 für Bereiche mit höherem Lichtbedarf mit dem kleineren SHADE 60 für einzelne Akzente. Das zurückgesetzte schwarze Wabenraster verbindet beide Größen optisch.

**Ideal für LOXONE Smart Homes**: Die Ansteuerung erfolgt beispielsweise über einen Loxone RGBW-Dimmer mit zwei getrennten PWM-Kanälen. Auch die Integration in KNX- und DALI-Systeme ist mit geeigneten PWM-Dimmaktoren bzw. Schnittstellen möglich.

#### Technische Eckdaten

- 12 W WELL BALANCED, 24 V DC, Zweikanal-PWM
- Farbtemperatur 1800–4500 K, Abstrahlwinkel 38°
- Lichtstrom ca. 500 lm warmweiß / 1.100 lm kaltweiß / 990 lm kombiniert
- Farbwiedergabe CRI 96,9 am Messpunkt bei 4500 K
- Außendurchmesser Ø 80 mm, Deckenausschnitt Ø 68 mm
- Gehäusehöhe 49 mm, zuzüglich 3 mm für den Kabelabgang
- Rahmen in Schwarz (RAL 9005) oder Weiß (RAL 9003)
- Wabenraster in Schwarz

## Properties

| | |
|---|---|
| **type** | zurückgesetzt, MULTI POWER, installation |
| **Schwenkbar** | Nein |
| **Ausstattung** | Wabenblende |
| **IP** | IP20 - touch-proof |
| **warranty** | 5 years |
| **Colour rendering index (CRI)** | 96 |
| **hole cut-out** | 68 mm |
| **Service life in hours** | 50,000 |
| **beam angle** | 38° |
| **frequency range** | 100–20,000 Hz |
| **operating temperature** | -20°C to 50°C |
| **Material** | Aluminium / Acrylglas |
| **height** | 52mm |
| **Brightness in lumens** | 990lm (kombi), 500lm (ww), 1100lm (cw) |
| **Colour** | Black (RAL 9005) |
| **diameter** | 80 mm, 60 cm |
| **colour temperature** | 1800–4500K |
| **power** | 12W (12W + 12W) balanced |
| **input voltage** | 24V DC |
| **Dimmable** | Yes |
| **Form** | around |
| **Dimming Typ** | PWM |

## More Images









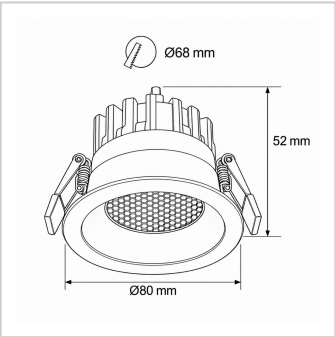
Ø68 mm
52 mm
Ø80 mm

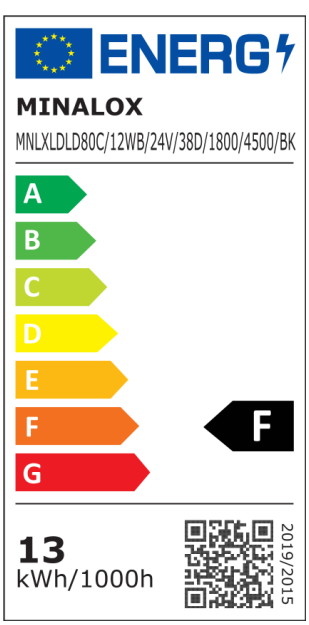
ENERG
MINALOX
MNLXLDLD80C/12WB/24V/38D/1800/4500/BK
A
B
C
D
E
F
G
F
13
kWh/1000h
2019/2015