MLX GU10 dimmbar

GU10 / 8W / 24V / 60º / 4500K / white



GU10 LED-Spot mit variabler Farbtemperatur 1800-4500K. 430 Lumen, 60° Abstrahlwinkel. Dimmbar mit LOXONE. Besonders warme Lichtstimmungen. CRI 95. 5 Jahre Garantie.

Product Number MLX100017.5
Weight 0.075kg

Product Description

Stimmungsvolles Licht in wärmster Farbtemperatur

Die MINALOX GU10 LED Lampe bringt mit ihrer besonders warmen **1800K-4500K Farbtemperatur** eine behagliche Lichtstimmung in dein Zuhause. Sie ist die ideale Wahl für alle, die gezielt auf atmosphärische Beleuchtung setzen möchten – ob im Wohnbereich, Schlafzimmer oder in der Gastronomie.

Optimale Integration ins 24V Smart Home

Mit **7,2 Watt Leistung** und einem Lichtstrom von **600 Lumen** bietet die Lampe eine angenehme Helligkeit für indirekte Beleuchtung. Dank der **24V DC Eingangsspannung** ist sie perfekt auf LOXONE Systeme abgestimmt und lässt sich direkt über den RGBW Dimmer steuern. Der **60° Abstrahlwinkel** sorgt für eine breit gefächerte Lichtverteilung.

Höchste Farbwiedergabe in robuster Ausführung

Mit einem **CRI von 91** liefert die LED eine exzellente Farbwiedergabe, die besonders in stimmungsvollen Lichtkonzepten zur Geltung kommt. Das **lackierte Aluminiumgehäuse** verleiht ihr Stabilität und eine moderne Optik. Die Kombination aus Qualität, Effizienz und einer **5-jährigen Garantie** macht sie zur nachhaltigen Wahl für jedes 24V Lichtsystem.

Properties

warranty	5 years
Colour rendering index (CRI)	91
beam angle	60
height	57.5 mm
Service life in hours	30,000
Brightness in lumens	600 lm
setting	GU10
Colour	white
diameter	50 millimetres
colour temperature	4500K
power	8W
input voltage	24V DC
Dimmable	Yes
Dimming Typ	PWM

More Images

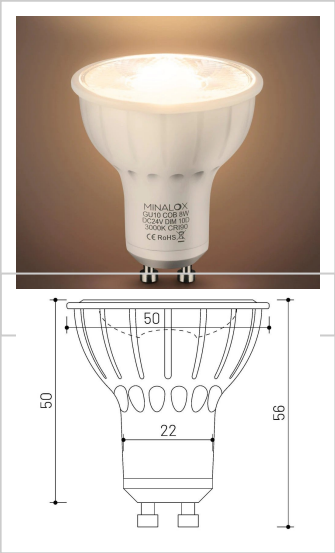

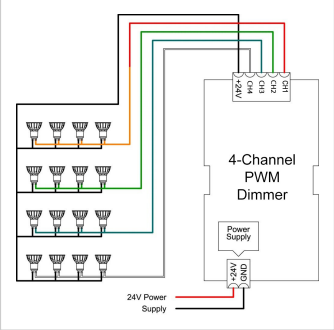

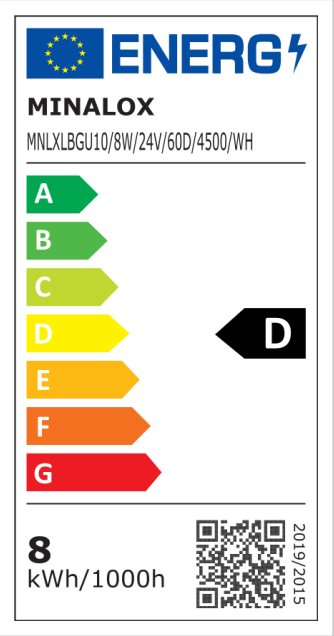



www.minalox.com
info@minalox.com

MINALOX GmbH
WEEE-Reg.-Nr. DE32458081

Hersteller
MINALOX s.r.o. | Malé Leváre 520
908 74 Malé Leváre | Slovakia