MLX GU10 dimmbar

GU10 / 8W / 24V / 36º / 4000K / black

GU10 LED-Spot für 24V-Systeme. 528 Lumen warmweiß, 36° Abstrahlwinkel. Dimmbar mit LOXONE. Hervorragende Farbwiedergabe CRI 96. Aluminium robust. 5 Jahre Garantie.



Artikelnummer MLX100351.4
Gewicht 0.074kg

Produktbeschreibung

Effizientes Licht im kompakten Format

Die MINALOX GU10 LED Lampe ist eine moderne Alternative zur klassischen Halogenlampe – energiesparend, robust und ideal für den Einsatz im 24V Smart Home. Mit ihrer warmweißen Farbtemperatur sorgt sie für eine angenehme Lichtstimmung und lässt sich vielseitig in GU10-Leuchten integrieren.

Optimiert für dein LOXONE System

Mit einer **Leistung von 8 Watt** und **570 Lumen** Lichtstrom bietet das Leuchtmittel eine leistungsstarke Ausleuchtung bei gleichzeitig geringer Leistungsaufnahme. Die **24V DC Eingangsspannung** ermöglicht eine perfekte Anbindung an LOXONE Steuerungssysteme, insbesondere in Kombination mit dem RGBW Dimmer. Der **36° Spot-Abstrahlwinkel** erlaubt eine gezielte Lichtführung.

Hochwertiges Licht und langlebige Qualität

Dank **CRI 96** bietet die Lampe eine exzellente Farbwiedergabe für eine natürliche Lichtwahrnehmung. Das **Aluminiumgehäuse** ist nicht nur robust, sondern verleiht dem Leuchtmittel auch ein modernes Erscheinungsbild. Mit einer **Garantie von 5 Jahren** und WEEE-konformer Entsorgung erfüllt sie höchste Ansprüche an Qualität und Nachhaltigkeit.

Eigenschaften

Eingangsspannung	24V DC
Leistung	8W
Dimmbar	Ja
Fassung	GU10
Dimmart	PWM

Farbtemperatur	4000K
Helligkeit in Lumen	570lm
Farbwiedergabeindex (CRI)	96
Abstrahlwinkel	36°

Farbe	Schwarz
Garantie	5 Jahre

Durchmesser	50mm
Höhe	57,5mm

Weitere Bilder

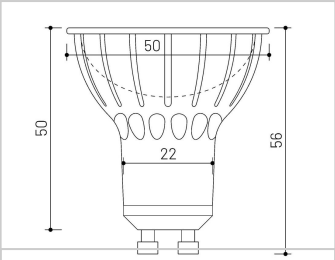





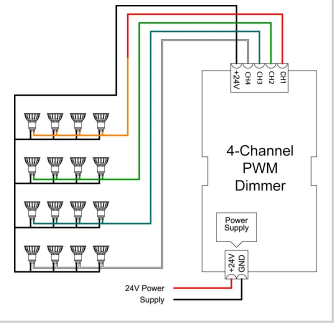

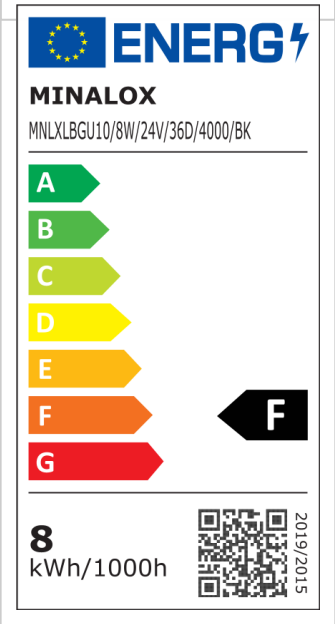

www.minalox.com
info@minalox.com

MINALOX GmbH
WEEE-Reg.-Nr. DE32458081

Hersteller
MINALOX s.r.o. | Malé Leváre 520
908 74 Malé Leváre | Slovakia