MLX GU10 dimmbar

GU10 / 8W / 24V / 60º / 2700K / black



GU10 LED-Spot für 24V-Systeme. 500 Lumen warmweiß, breiter 60° Abstrahlwinkel. Dimmbar mit LOXONE. Hervorragende Farbwiedergabe CRI 96. Aluminium lackiert. 5J Garantie.

Artikelnummer MLX100364.2
Gewicht 0.075kg

Produktbeschreibung

Leistungsstarke GU10 LED Lampe für Smart Home Systeme

Die MINALOX GU10 LED Lampe überzeugt durch starke Lichtleistung, dimmbare Funktion und eine präzise Lichtverteilung. Sie ist die effiziente Alternative zu Halogenlampen – kompakt, langlebig und speziell für 24V-Anwendungen entwickelt.

Perfekt dimmbar mit LOXONE

Mit einer **Leistung von 8 Watt** und einem Lichtstrom von über **500 Lumen** sorgt die Lampe für eine gleichmäßige und helle Ausleuchtung. Die **24V DC Eingangsspannung** macht sie kompatibel mit dem **LOXONE RGBW Dimmer** und ermöglicht eine individuelle Steuerung der Helligkeit. Dank **60° Abstrahlwinkel** eignet sie sich hervorragend für breit streuende Lichtkonzepte.

Natürliche Farben und langlebige Bauweise

Mit einem hervorragenden **CRI-Wert von 96** liefert die Lampe eine besonders natürliche Farbwiedergabe – ideal für alle Anwendungen, bei denen Lichtqualität zählt. Das **lackierte Aluminiumgehäuse** steht für Langlebigkeit und moderne Optik. Fünf Jahre Garantie und eine fachgerechte Entsorgung nach WEEE unterstreichen den Anspruch an Nachhaltigkeit und Qualität.

Eigenschaften

Eingangsspannung	24V DC
Leistung	8W
Dimmbar	Ja
Fassung	GU10
Dimmart	PWM
Lebensdauer in Stunden	30000

Farbtemperatur	2700K
Helligkeit in Lumen	500lm
Farbwiedergabeindex (CRI)	96
Abstrahlwinkel	60°

Farbe	Schwarz
Garantie	5 Jahre

Durchmesser	50mm
Höhe	57,5mm

Weitere Bilder

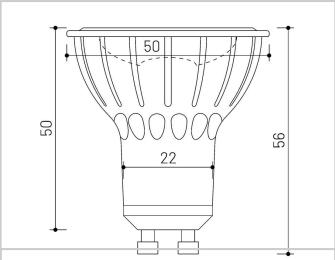





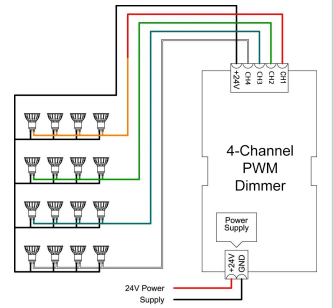

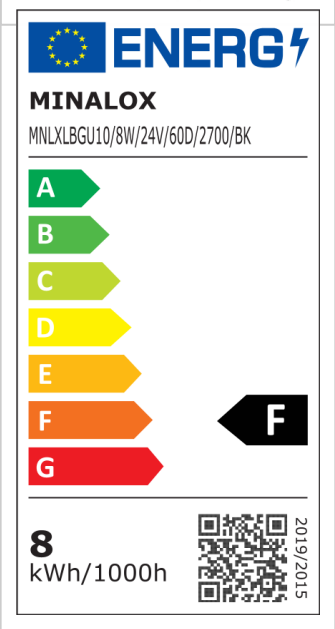

www.minalox.com
info@minalox.com

MINALOX GmbH
WEEE-Reg.-Nr. DE32458081

Hersteller
MINALOX s.r.o. | Malé Leváre 520
908 74 Malé Leváre | Slovakia