MLX LED Lampe ST58 dimmbar

E27 / 6,5W / 24V / 3000K / klar



Edison-LED E27 in ST58-Form, rauchgoldenes Glas. 320 Lumen warmweiß, klassischer Vintage-Look. Dimmbar mit LOXONE. Für 24V Smart Home. Dekorativ & stilvoll. 5J Garantie.

Artikelnummer MLX100088.1
Gewicht 0.073kg

Produktbeschreibung

Edison-LED in stilvoller ST58-Form

Die MINALOX LED Lampe ST58FSG vereint die klassische Kegelform der Edison-Glühbirne mit moderner LED-Technik. Das **klare Glas** verleiht dem Licht eine besonders warme, stimmungsvolle Wirkung – ideal für Vintage-Leuchten, Gastronomie oder dekorative Einzelanwendungen.

Warmweißes Licht, intelligent steuerbar

Mit **4 Watt Leistung** und über **320 Lumen** erzeugt die Lampe ein angenehmes Licht mit **3000K Farbtemperatur**. Die **24V DC Eingangsspannung** macht sie vollständig **dimmbarkeit per PWM** – ideal für den Einsatz mit **LOXONE RGBW Dimmern**.

Design und Funktion in perfekter Balance

Dank des universellen **E27-Sockels** ist die Lampe vielseitig einsetzbar. Mit einem **CRI von über 90** bietet sie eine natürliche Farbwiedergabe. Die Kombination aus dekorativem Stil, Effizienz und **5 Jahren Garantie** macht sie zur nachhaltigen Wahl für designorientierte Lichtprojekte.

Eigenschaften

Eingangsspannung	24V DC
Leistung	6,5W
Dimmbar	Ja
Fassung	E27
Dimmart	PWM
Lebensdauer in Stunden	30000

Farbtemperatur	2700K
Helligkeit in Lumen	640lm
Farbwiedergabeindex (CRI)	90+
Abstrahlwinkel	360°

Typ	klar
Schutzart	IP20 - berührungssicher
Garantie	5 Jahre

Durchmesser	58mm
Höhe	133mm

Weitere Bilder





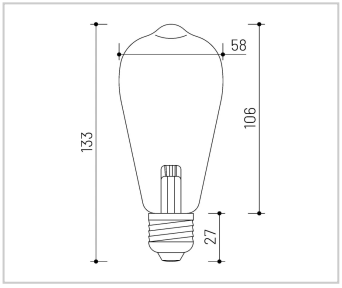

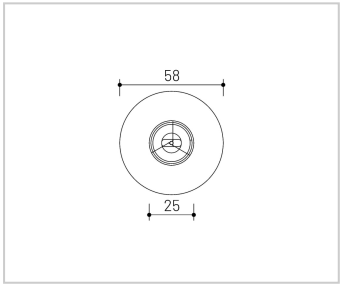

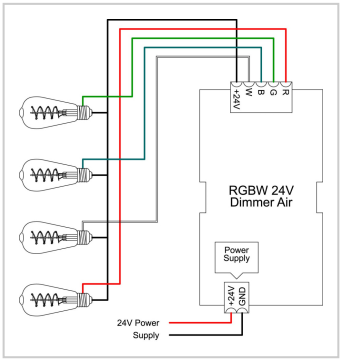

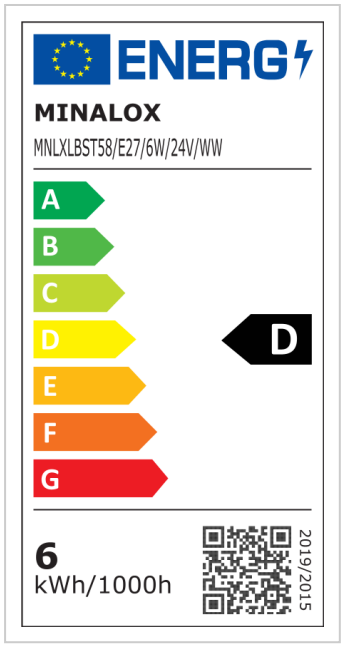

www.minalox.com
info@minalox.com

MINALOX GmbH
WEEE-Reg.-Nr. DE32458081

Hersteller
MINALOX s.r.o. | Malé Leváre 520
908 74 Malé Leváre | Slovakia