MLX LED Lampe ST64 dimmbar

E27 / 6W / 24V / 2700K / klar



Stilvolle Edison-LED mit warmem Licht 2700K. Rauchgoldenes Glas, Vintage-Kegelform ST64. Dimmbar im 24V Smart Home. Dekorativ für offene Fassungen. CRI 90+. 5 Jahre Garantie.

Artikelnummer MLX100092.1
Gewicht 0.082kg

Produktbeschreibung

Rauchgoldene Vintage-LED im ST64-Format

Die MINALOX LED Lampe ST64FSG bringt klassisches Edison-Flair in jedes Ambiente. Mit ihrer eleganten **ST64-Kegelform** und dem **rauchgoldenen Glas** erzeugt sie ein stilvolles, warmes Lichtbild – ideal für dekorative Leuchten und sichtbare Fassungen.

Stimmungsvolles Licht mit smartem Dimmer

Mit einer **Leistung von nur 2 Watt** und einem Lichtstrom von über **176 Lumen** erzeugt die Lampe ein sanftes, warmweißes Licht mit **2700K Farbtemperatur**. Die **24V DC Betriebsspannung** ermöglicht die **PWM-Dimmung** – ideal steuerbar mit **LOXONE RGBW Dimmern**.

Universell einsetzbar mit klassischem E27-Sockel

Dank des **E27-Sockels** passt die Lampe in zahlreiche Leuchten und Einsatzbereiche. Ein hoher **CRI von über 90** sorgt für naturgetreue Farbwiedergabe. Mit **5 Jahren Garantie** und fachgerechter Entsorgung nach WEEE ist sie eine langlebige und stilvolle Wahl für anspruchsvolle Lichtkonzepte.

Eigenschaften

Eingangsspannung	24V DC
Leistung	6W
Dimmbar	Ja
Fassung	E27
Dimmart	PWM

Farbtemperatur	2700K
Helligkeit in Lumen	620lm
Farbwiedergabeindex (CRI)	> 90
Abstrahlwinkel	360°

Typ	klar
Schutzart	IP20 - berührungssicher
Garantie	5 Jahre

Durchmesser	64mm
Höhe	143mm

Weitere Bilder





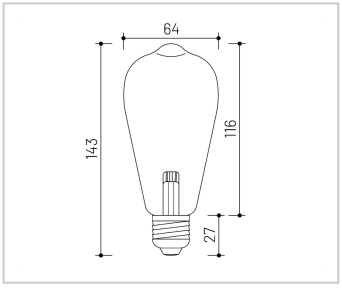

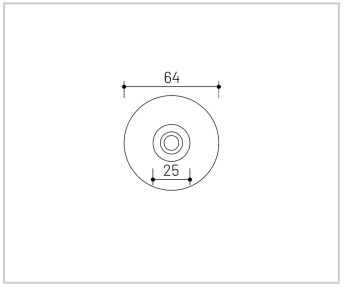

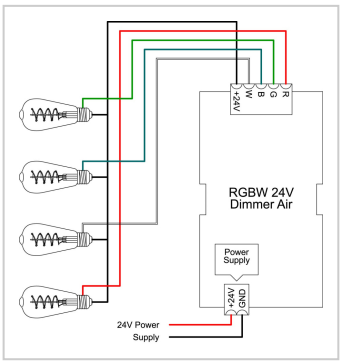

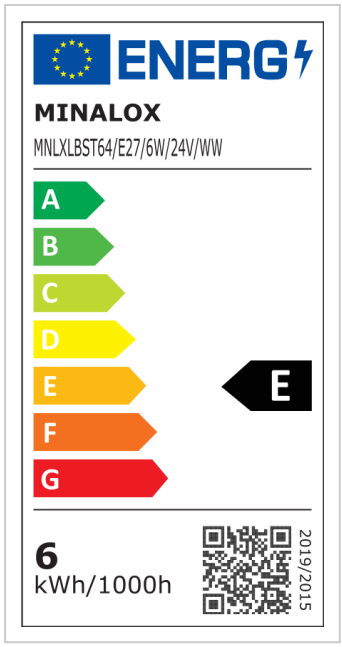

www.minalox.com
info@minalox.com

MINALOX GmbH
WEEE-Reg.-Nr. DE32458081

Hersteller
MINALOX s.r.o. | Malé Leváre 520
908 74 Malé Leváre | Slovakia