MLX LED Lampe T30 FSG dimmbar

E27 / 2W / 24V / 3000K / rauchgold



Edison-LED ST64 E27 mit rauchgoldenem Glas. 176 Lumen warmweiß 3700K, Vintage-Kegelform. Dimmbar mit LOXONE. Für 24V Smart Home. Dekorativ & stilvoll. CRI 90+. 5J Garantie.

Artikelnummer MLX100382.2
Gewicht 0.049kg

Produktbeschreibung

Rauchgoldene Vintage-LED im T -Format

Die MINALOX LED Lampe ST30 bringt klassisches Edison-Flair in jedes Ambiente. Mit ihrer eleganten **ST30-Kegelform** und dem **rauchgoldenen Glas** erzeugt sie ein stilvolles, warmes Lichtbild – ideal für dekorative Leuchten und sichtbare Fassungen.

Stimmungsvolles Licht mit smartem Dimmer

Mit einer **Leistung von nur 2 Watt** und einem Lichtstrom von über **160Lumen** erzeugt die Lampe ein sanftes, warmweißes Licht mit **3000K Farbtemperatur**. Die **24V DC Betriebsspannung** ermöglicht die **PWM-Dimmung** – ideal steuerbar mit **LOXONE RGBW Dimmern**.

Universell einsetzbar mit klassischem E27-Sockel

Dank des **E27-Sockels** passt die Lampe in zahlreiche Leuchten und Einsatzbereiche. Ein hoher **CRI von über 90** sorgt für naturgetreue Farbwiedergabe. Mit **5 Jahren Garantie** und fachgerechter Entsorgung nach WEEE ist sie eine langlebige und stilvolle Wahl für anspruchsvolle Lichtkonzepte.

Eigenschaften

Eingangsspannung	24V DC
Leistung	2W
Dimmbar	Ja
Fassung	E27
Dimmart	PWM
Lebensdauer in Stunden	30000

Farbtemperatur	3000K
Helligkeit in Lumen	160lm
Farbwiedergabeindex (CRI)	> 90
Abstrahlwinkel	360°

Typ	rauchgold
Schutzart	IP20 - berührungssicher
Garantie	5 Jahre

Durchmesser	30mm
Höhe	126mm

Weitere Bilder

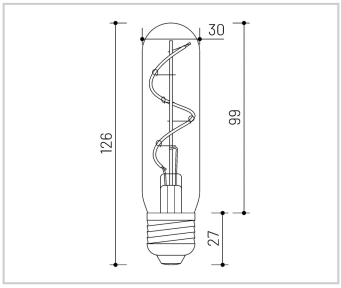

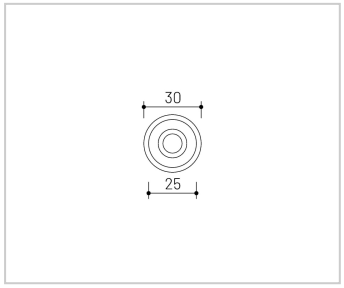

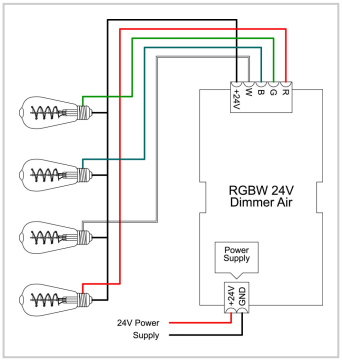





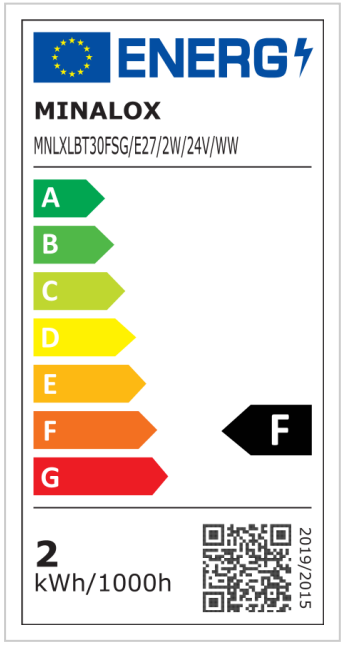

www.minalox.com
info@minalox.com

MINALOX GmbH
WEEE-Reg.-Nr. DE32458081

Hersteller
MINALOX s.r.o. | Malé Leváre 520
908 74 Malé Leváre | Slovakia