MLX LED Downlight

D93 / 12W / 24V / 38° / 1800-4500K / IP54 / black



Kompakter LED Einbaustrahler mit variabler Farbtemperatur und IP54 Schutz für flexible Lichtgestaltung in Feuchträumen und anspruchsvollen Wohnbereichen.

Artikelnummer MLX100429.2
Gewicht 0.242kg

Produktbeschreibung

Kompakter Einbaustrahler für vielseitige Lichtszenen

Das MLX LED Downlight D93 überzeugt durch seine kompakte Bauweise und flexible Einsatzmöglichkeiten. Mit nur **86 mm Lochausschnitt** lässt es sich auch in engen Deckenzwischenräumen problemlos installieren. Die **IP54 Schutzart** macht es zur idealen Lösung für Badezimmer, Küchen oder andere Feuchträume, wo herkömmliche Einbaustrahler an ihre Grenzen stoßen.

Variable Farbtemperatur für jede Stimmung

Mit einem **Farbtemperaturbereich von 1800 bis 4500 Kelvin** passt sich der Strahler jeder Tageszeit und Stimmung an. Die **12 W Leistung** (6 W warmweiß und 6 W kaltweiß) liefert **920 Lumen kombiniertem Lichtstrom** bei einem fokussierten **38° Abstrahlwinkel**. Dank **24V DC Eingangsspannung** und **PWM-Dimmung** lässt sich das Downlight nahtlos in Smart Home Systeme integrieren und präzise steuern.

Professionelle Lichtqualität in robustem Gehäuse

Das hochwertige **Aluminiumgehäuse in Weiß** mit **93 mm Durchmesser** und nur **48 mm Einbautiefe** überzeugt durch dezente Optik und Langlebigkeit. Die herausragende **Farbwiedergabe mit CRI 94** garantiert natürliche Lichtwirkung. Mit **50.000 Stunden Lebensdauer** und **5 Jahren Garantie** investieren Sie in eine zuverlässige Einbaulösung, die Ihre Projekte dauerhaft auf höchstem Niveau hält.

Eigenschaften

Eingangsspannung	24V DC
Leistung	12W (6W + 6W)
Dimmbar	Ja
Material	Aluminium
Dimmart	PWM
Frequenzbereich	100-20000Hz
Lebensdauer in Stunden	50000

Farbtemperatur	1800-4500K
Helligkeit in Lumen	920lm (kombi), 370lm (ww), 560lm (cw)
Farbwiedergabeindex (CRI)	typ. 94
Abstrahlwinkel	38°

Farbe	Schwarz
Form	rund
Schwenkbar	Ja
Schutzart	IP54
Garantie	5 Jahre

Durchmesser	93mm
Lochausschnitt	86mm
Höhe	48mm

Weitere Bilder





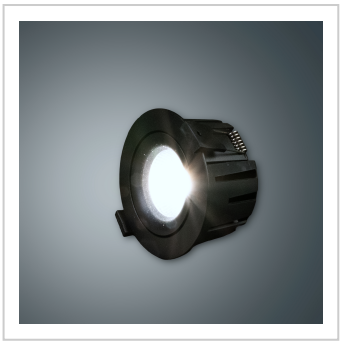



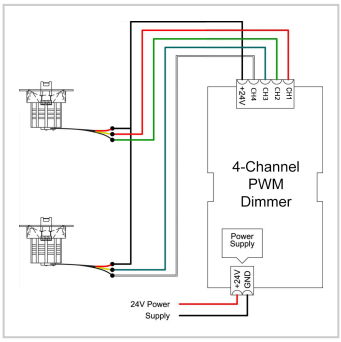



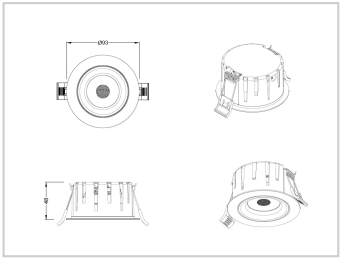

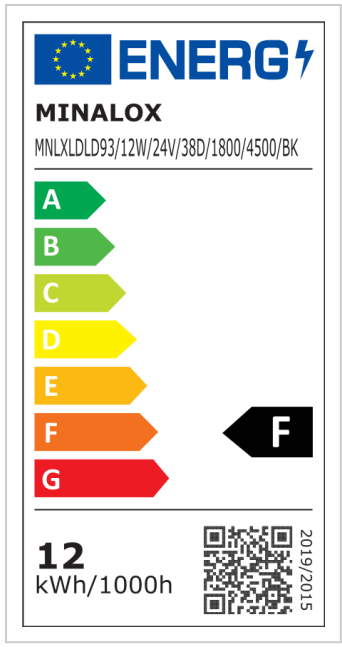

www.minalox.com
info@minalox.com

MINALOX GmbH
WEEE-Reg.-Nr. DE32458081

Hersteller
MINALOX s.r.o. | Malé Leváre 520
908 74 Malé Leváre | Slovakia