MLX LED UGR Back Downlight

D10064 / 12W / 24V / 110° / back / 1800-4500K / IP54 / black



Blendfreies Downlight für Büros und Arbeitsplätze. Einstellbare Farbtemperatur, feuchtraumgeeignet. LOXONE-kompatibel. Entspricht Arbeitsplatz-Norm. 5J Garantie.

Artikelnummer MLX100430.2

Produktbeschreibung

Blendfreier Einbaustrahler für professionelle Arbeitsbereiche

Das MLX LED UGR Downlight D93 setzt neue Maßstäbe in Sachen Blendfreiheit und Lichtqualität. Mit einem **UGR-Wert unter 19** erfüllt es höchste Anforderungen für Arbeitsplatzbeleuchtung nach DIN EN 12464. Die Kombination aus kompakter Bauweise mit nur **82 mm Lochausschnitt** und **IP54 Schutzart** macht es zur idealen Lösung für Büros, Besprechungsräume und Feuchträume, wo Blendung vermieden werden muss.

Variable Farbtemperatur für optimale Arbeitsatmosphäre

Mit **12 W Leistung** (6 W warmweiß und 6 W kaltweiß) liefert der Strahler **920 Lumen kombiniertem Lichtstrom** bei einem fokussierten **38° Abstrahlwinkel**. Die **variable Farbtemperatur von 1800 bis 4500 Kelvin** unterstützt den natürlichen Tagesrhythmus und fördert Konzentration und Wohlbefinden. Dank **24V DC Eingangsspannung** und **PWM-Dimmung** lässt sich das Downlight nahtlos in Smart Home und Gebäudeleittechnik integrieren.

Professionelle Qualität für anspruchsvolle Projekte

Das hochwertige **Aluminiumgehäuse in Weiß** mit **93 mm Durchmesser** und nur **48 mm Einbautiefe** überzeugt durch dezente Optik und Langlebigkeit. Die herausragende **Farbwiedergabe mit CRI 94** garantiert natürliche Lichtwirkung für ermüdungsfreies Arbeiten. Mit **50.000 Stunden Lebensdauer** und **5 Jahren Garantie** investieren Sie in eine normgerechte Beleuchtungslösung, die höchsten Ansprüchen dauerhaft gerecht wird.

Eigenschaften

Eingangsspannung	24V DC
Leistung	12W (6W + 6W)
Dimmbar	Ja
Material	Aluminium + PMMA-Diffusor
Dimmart	PWM
Frequenzbereich	100-20000Hz
Lebensdauer in Stunden	50000

Farbtemperatur	1800-4500K
Helligkeit in Lumen	640lm (kombi), 240lm (ww), 390lm (cw)
Farbwiedergabeindex (CRI)	typ. 96
Abstrahlwinkel	110°
UGR	< 19

Farbe	Schwarz
Form	rund
Typ	zurückgesetzt, UGR
Schutzart	IP54
Garantie	5 Jahre

Durchmesser	100cm
Lochausschnitt	95mm
Höhe	64mm

Weitere Bilder

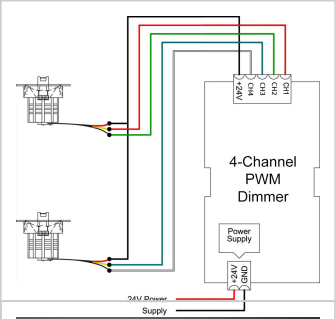







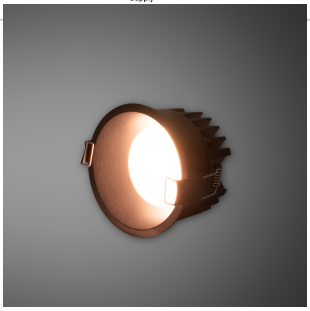

RoHS UK CA CE

www.minalox.com
info@minalox.com

MINALOX GmbH
WEEE-Reg.-Nr. DE32458081

Hersteller
MINALOX s.r.o. | Malé Leváre 520
908 74 Malé Leváre | Slovakia