MLX LED UGR Back Downlight

D21086 / 30W / 24V / 110° / back / 1800-4500K / IP54 / black



Blendfreies Downlight Ø120mm für gleichmäßige Raumausleuchtung. Einstellbare Farbtemperatur 1800-4500K. Feuchtraumgeeignet. LOXONE-kompatibel. DIN-konform. 5J Garantie.

Artikelnummer MLX100433.2

Produktbeschreibung

Blendfreier Einbaustrahler für gleichmäßige Raumausleuchtung

Das MLX LED UGR Downlight D12068 kombiniert blendfreies Licht mit breiter Lichtverteilung. Mit einem **UGR-Wert unter 21** erfüllt es höchste Anforderungen für Arbeitsplatzbeleuchtung nach DIN EN 12464. Der hochwertige **PMMA-Diffusor** und die zurückgesetzte Bauweise sorgen für besonders angenehmes Licht. Die **IP54 Schutzart** macht es zur idealen Lösung für Büros, Konferenzräume und Feuchträume, wo normgerechte Beleuchtung gefordert ist.

Breite Lichtverteilung für optimale Arbeitsatmosphäre

Mit **14 W Leistung** (7 W warmweiß und 7 W kaltweiß) liefert der Strahler **800 Lumen kombiniertem Lichtstrom** bei einem besonders breiten **110° Abstrahlwinkel** für gleichmäßige Raumausleuchtung. Die **variable Farbtemperatur von 1800 bis 4500 Kelvin** unterstützt den natürlichen Tagesrhythmus und fördert Konzentration und Wohlbefinden. Dank **24V DC Eingangsspannung** und **PWM-Dimmung** lässt sich das Downlight präzise in Smart Home und Gebäudeleittechnik integrieren.

Herausragende Lichtqualität für anspruchsvolle Projekte

Das hochwertige **Aluminiumgehäuse in Weiß** mit **120 mm Durchmesser** und **68 mm Einbautiefe** (Lochausschnitt 115 mm) überzeugt durch professionelle Verarbeitung. Die herausragende **Farbwiedergabe mit CRI 96** garantiert natürliche Lichtwirkung für ermüdungsfreies Arbeiten auf höchstem Niveau. Mit **50.000 Stunden Lebensdauer** und **5 Jahren Garantie** investieren Sie in eine normgerechte Beleuchtungslösung, die höchsten Ansprüchen dauerhaft gerecht wird.

Eigenschaften

Eingangsspannung	24V DC
Leistung	30W (15W + 15W)
Dimmbar	Ja
Material	Aluminium + PMMA-Diffusor
Dimmart	PWM
Frequenzbereich	100-20000Hz
Lebensdauer in Stunden	50000

Farbtemperatur	1800-4500K
Helligkeit in Lumen	2100lm (kombi), 815lm (ww), 1280lm (cw)
Farbwiedergabeindex (CRI)	typ. 96
Abstrahlwinkel	110°
UGR	< 21

Farbe	Schwarz
Form	rund
Typ	zurückgesetzt, UGR
Schutzart	IP54
Garantie	5 Jahre

Durchmesser	210mm
Lochausschnitt	200mm
Höhe	86mm

Weitere Bilder



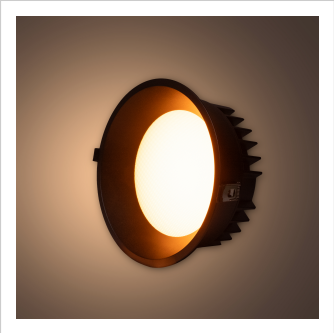

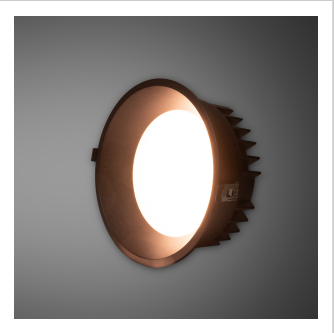



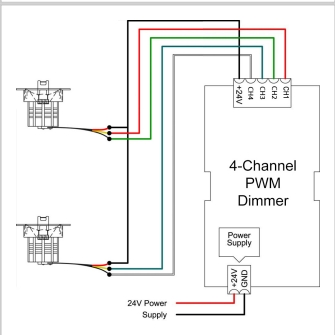

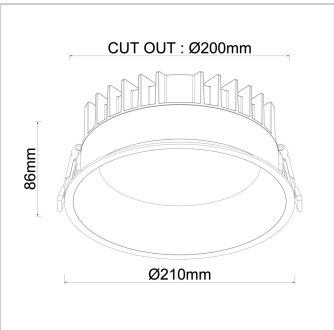

www.minalox.com
info@minalox.com

MINALOX GmbH
WEEE-Reg.-Nr. DE32458081

Hersteller
MINALOX s.r.o. | Malé Leváre 520
908 74 Malé Leváre | Slovakia