MLX LED Back Downlight

D100 / 16W / 24V / 60° / back / 1800-4500K / black



Kompakter LED Einbaustrahler mit variabler Farbtemperatur und IP54 Schutz für flexible Lichtgestaltung in Feuchträumen und anspruchsvollen Wohnbereichen.

Artikelnummer MLX100439.2
Gewicht 0.333kg

Produktbeschreibung

Eigenschaften

Eingangsspannung	24V DC
Leistung	16W (8W + 8W)
Dimmbar	Ja
Material	Aluminium
Dimmart	PWM
Lebensdauer in Stunden	50000

Farbtemperatur	1800-4500K
Helligkeit in Lumen	1540lm (kombi), 500lm (ww), 830lm (cw)
Farbwiedergabeindex (CRI)	typ. 93
Abstrahlwinkel	60°

Farbe	Schwarz
Form	rund
Schutzart	IP54
Garantie	5 Jahre

Durchmesser	100cm
Lochausschnitt	90mm
Höhe	90mm

Weitere Bilder





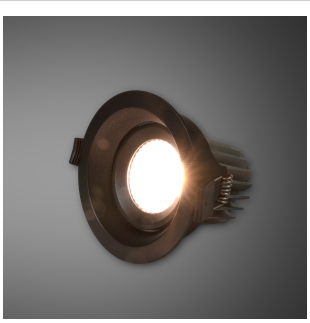



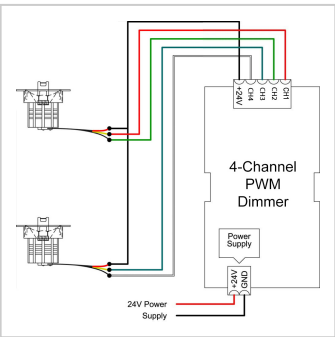

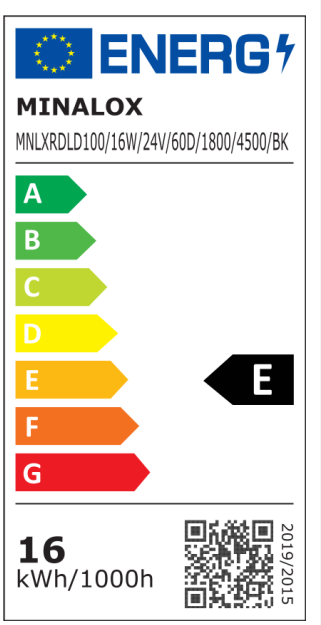

www.minalox.com
info@minalox.com

MINALOX GmbH
WEEE-Reg.-Nr. DE32458081

Hersteller
MINALOX s.r.o. | Malé Leváre 520
908 74 Malé Leváre | Slovakia