MLX LED UGR Back Downlight

D10075S / 12W / 24V / 110° / back / 1800-4500K / IP54 / weiß



Artikelnummer MLX100443.1
Gewicht 0.384kg

Produktbeschreibung

Blendfreier Aufbaustrahler

Eigenschaften

Eingangsspannung	24V DC
Leistung	12W (6W + 6W)
Dimmbar	Ja
Material	Aluminium + PMMA-Diffusor
Dimmart	PWM
Frequenzbereich	100-20000Hz
Lebensdauer in Stunden	50000

Farbtemperatur	1800-4500K
Helligkeit in Lumen	600lm (kombi), 230lm (ww), 380lm (cw)
Farbwiedergabeindex (CRI)	typ. 96
Abstrahlwinkel	110°
UGR	< 19

Farbe	Weiß
Form	rund
Typ	zurückgesetzt, UGR
Schutzart	IP54
Garantie	5 Jahre

Durchmesser	100cm
Höhe	75mm

Weitere Bilder

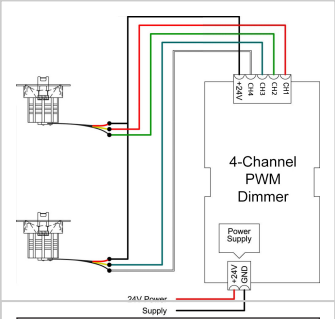

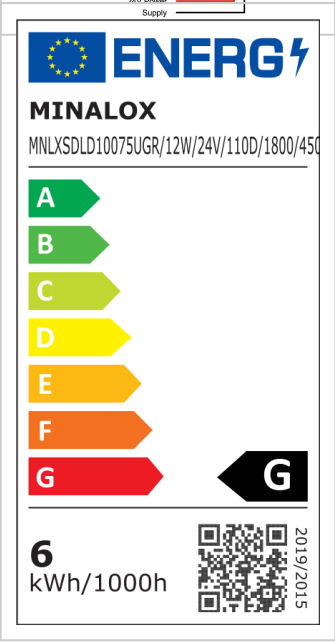



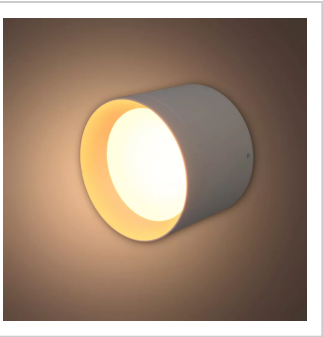

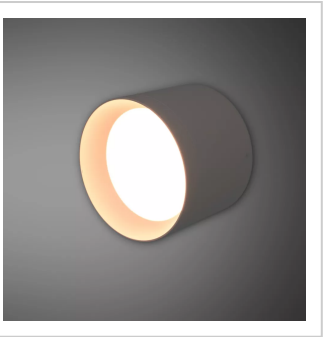

www.minalox.com
info@minalox.com

MINALOX GmbH
WEEE-Reg.-Nr. DE32458081

Hersteller
MINALOX s.r.o. | Malé Leváre 520
908 74 Malé Leváre | Slovakia