MLX GU10 dimmbar

GU10 / 5W / 24V / 60º / 3000K / black



GU10 LED-Spot für 24V-Systeme. 390 Lumen neutralweiß, 60° Abstrahlwinkel. Dimmbar mit LOXONE. Hervorragende Farbwiedergabe CRI 97. Kompakt & effizient. 5 Jahre Garantie.

Artikelnummer MLX100011.3
Gewicht 0.048kg

Produktbeschreibung

Kompakte GU10 LED für neutrales Licht

Die MINALOX GU10 LED Lampe mit 5 Watt ist eine effiziente Lösung für alle, die neutralweißes Licht in ihr 24V-System integrieren möchten. Mit einem Lichtstrom von 330 **Lumen** eignet sie sich für vielseitige Anwendungen – von Wohnräumen bis hin zu Arbeitsbereichen.

Dimmbar und kompatibel mit LOXONE

Dank **24V DC Eingangsspannung** ist die Lampe ideal für LOXONE Smart-Home-Systeme geeignet und lässt sich direkt über den RGBW Dimmer ansteuern. Der **60° Abstrahlwinkel** ermöglicht eine breite Lichtverteilung, perfekt für flächige Ausleuchtung bei geringer Leistungsaufnahme.

Natürliches Licht mit hoher Farbwiedergabe

Mit einem **CRI-Wert von 97** bietet die Lampe eine sehr gute Farbwiedergabe – Farben erscheinen authentisch und klar. Das GU10-Leuchtmittel ist durch sein kompaktes Format und die WEEE-konforme Entsorgung eine nachhaltige und langlebige Lösung für moderne Lichtsysteme. Die **5 Jahre Garantie** unterstreichen den Qualitätsanspruch.

Eigenschaften

Eingangsspannung	24V DC
Leistung	5W
Dimmbar	Ja
Fassung	GU10
Dimmart	PWM
Lebensdauer in Stunden	30000

Farbtemperatur	3000K
Helligkeit in Lumen	330lm
Farbwiedergabeindex (CRI)	97
Abstrahlwinkel	60°

Farbe	Schwarz
Garantie	5 Jahre

Durchmesser	50mm
Höhe	57,5mm

Weitere Bilder

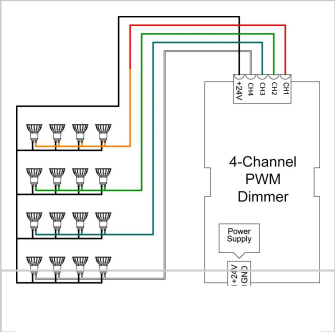

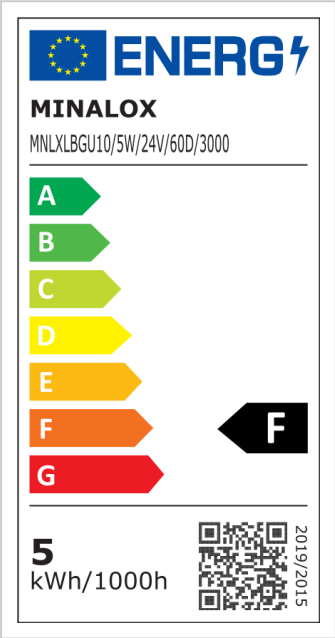





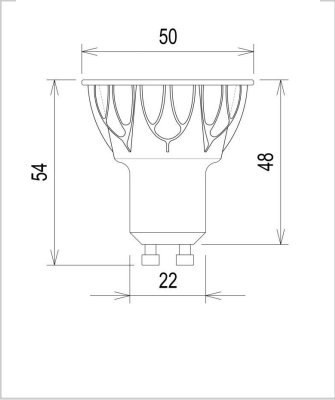

www.minalox.com
info@minalox.com

MINALOX GmbH
WEEE-Reg.-Nr. DE32458081

Hersteller
MINALOX s.r.o. | Malé Leváre 520
908 74 Malé Leváre | Slovakia